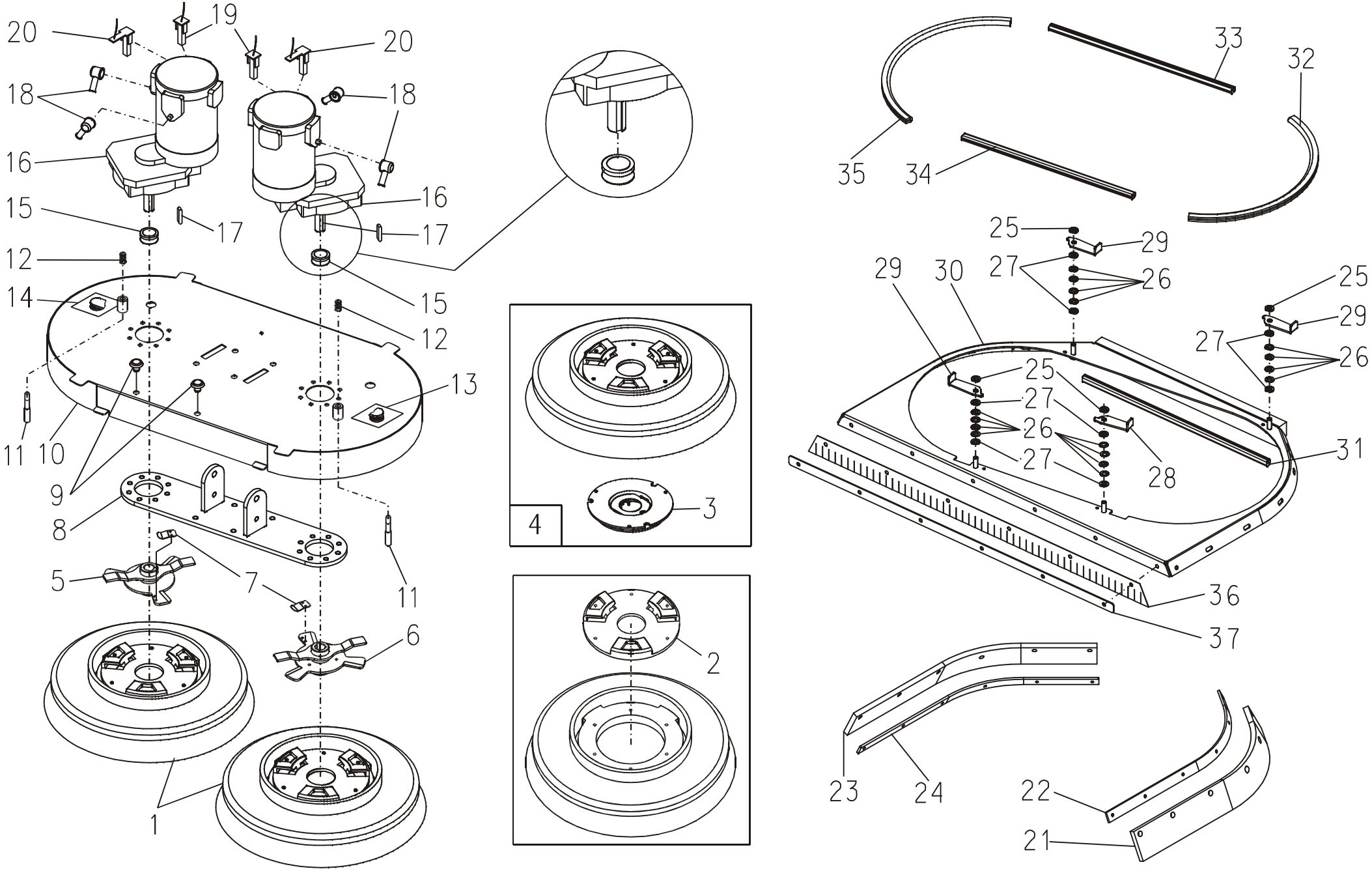
20
19
20
18
18
16
16
15
17
17
12
14
15
12
13
11
10
9
8
5
7
11
6
1
4
3
2
33
32
35
34
25
29
29
30
27
26
25
29
27
26
25
27
26
27
28
31
36
37
23
24
22
21