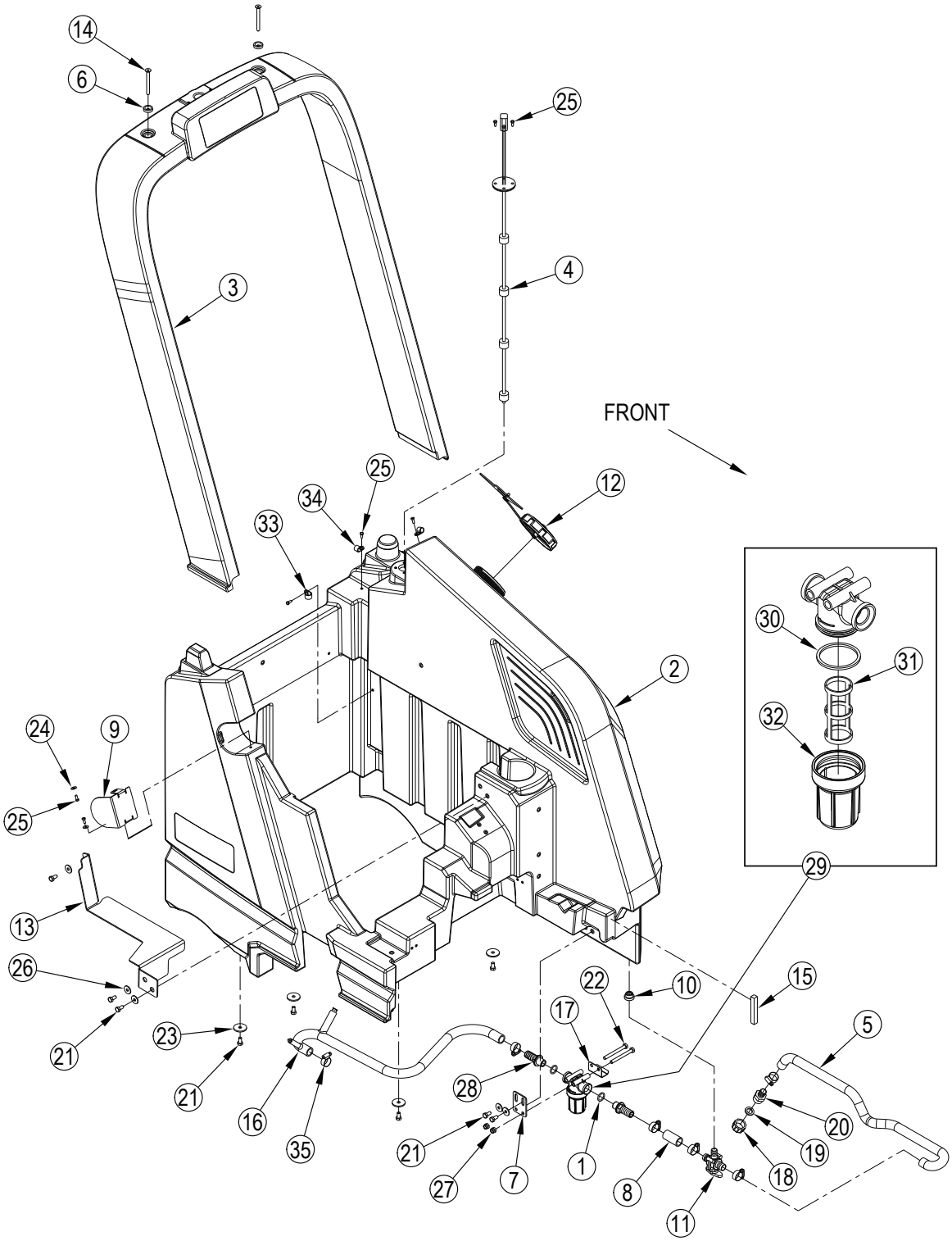
14
6
25
4
3
FRONT
25
34
12
33
30
31
2
32
24
9
25
29
13
26
22
10
15
17
5
23
21
28
21
16
20
35
21
19
27
7
1
18
8
11