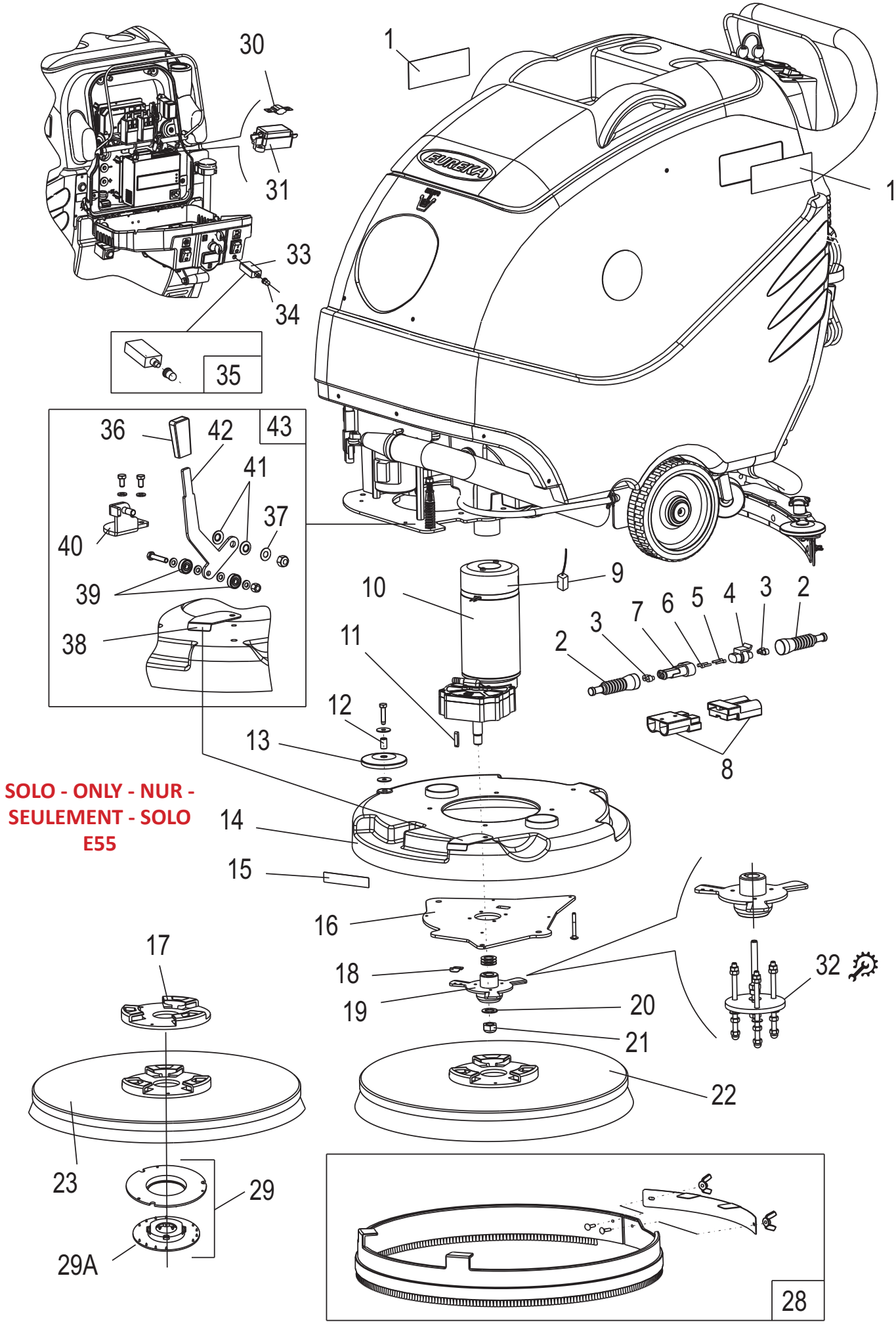
1
1
30
31
33
34
35
36
42
43
41
37
40
39
38
10
9
11
12
13
2
3
7
6
5
4
3
2
8
SOLO - ONLY - NUR - SEULEMENT - SOLO E55
14
15
16
17
18
19
20
21
22
32
23
29
29A
28